WERKU®

WK501400

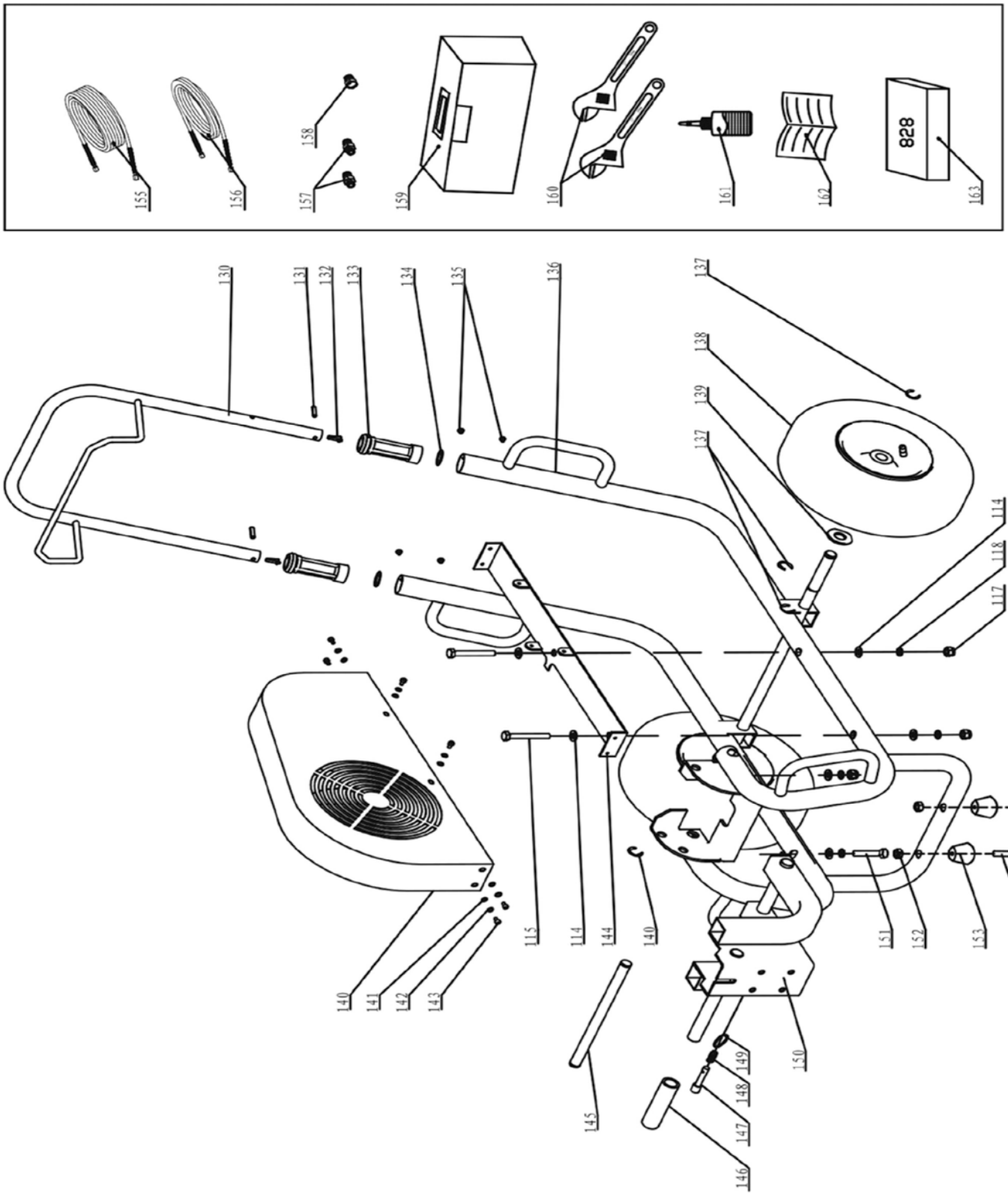

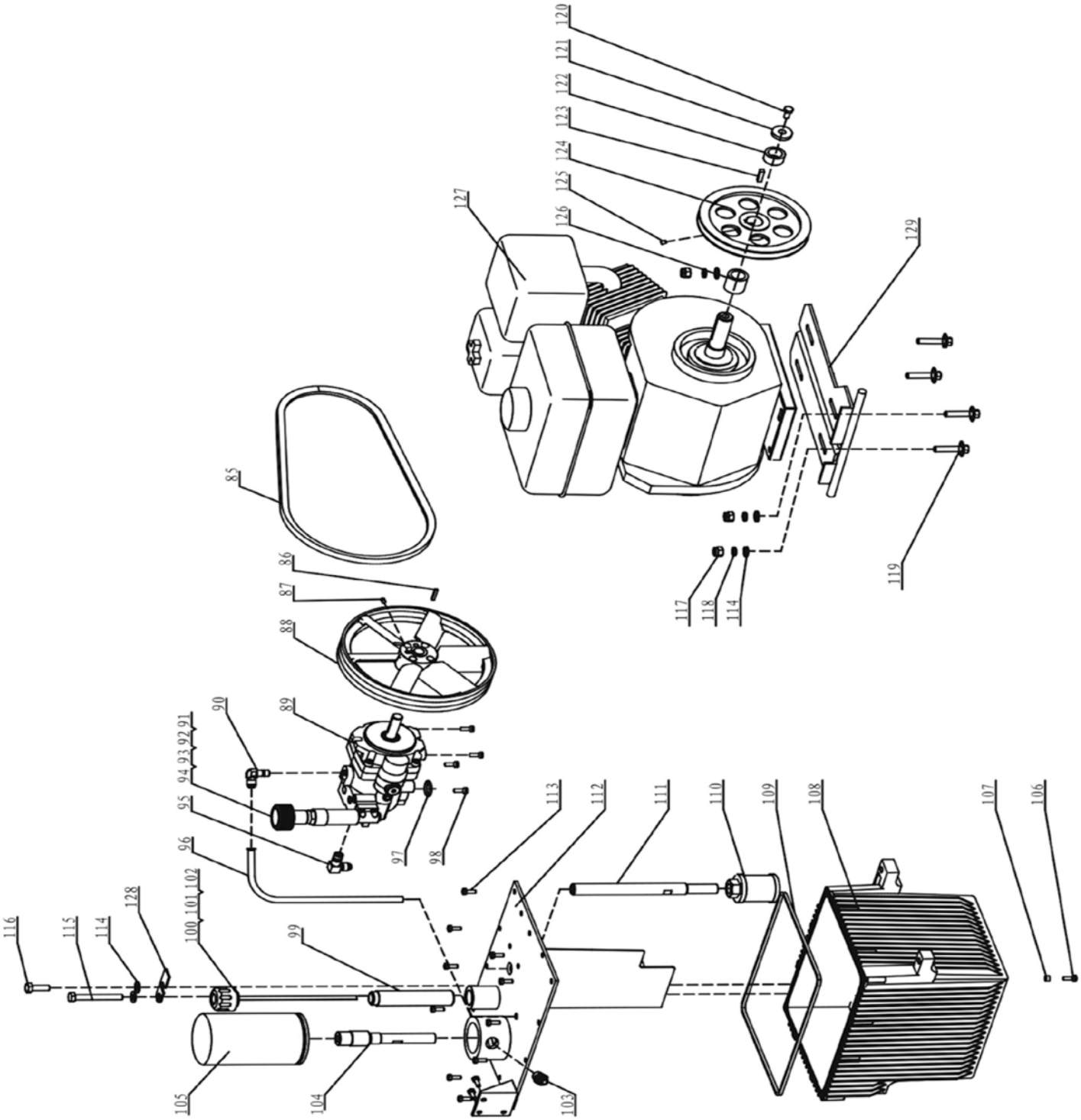
120
121
122
123
124
125
126
127
129
85
86
87
88
90
89
91
92
93
94
95
96
97
98
113
112
111
110
109
108
107
106
116
115
114
128
100
101
102
99
105
104
103
117
118
114
119

WERKU®
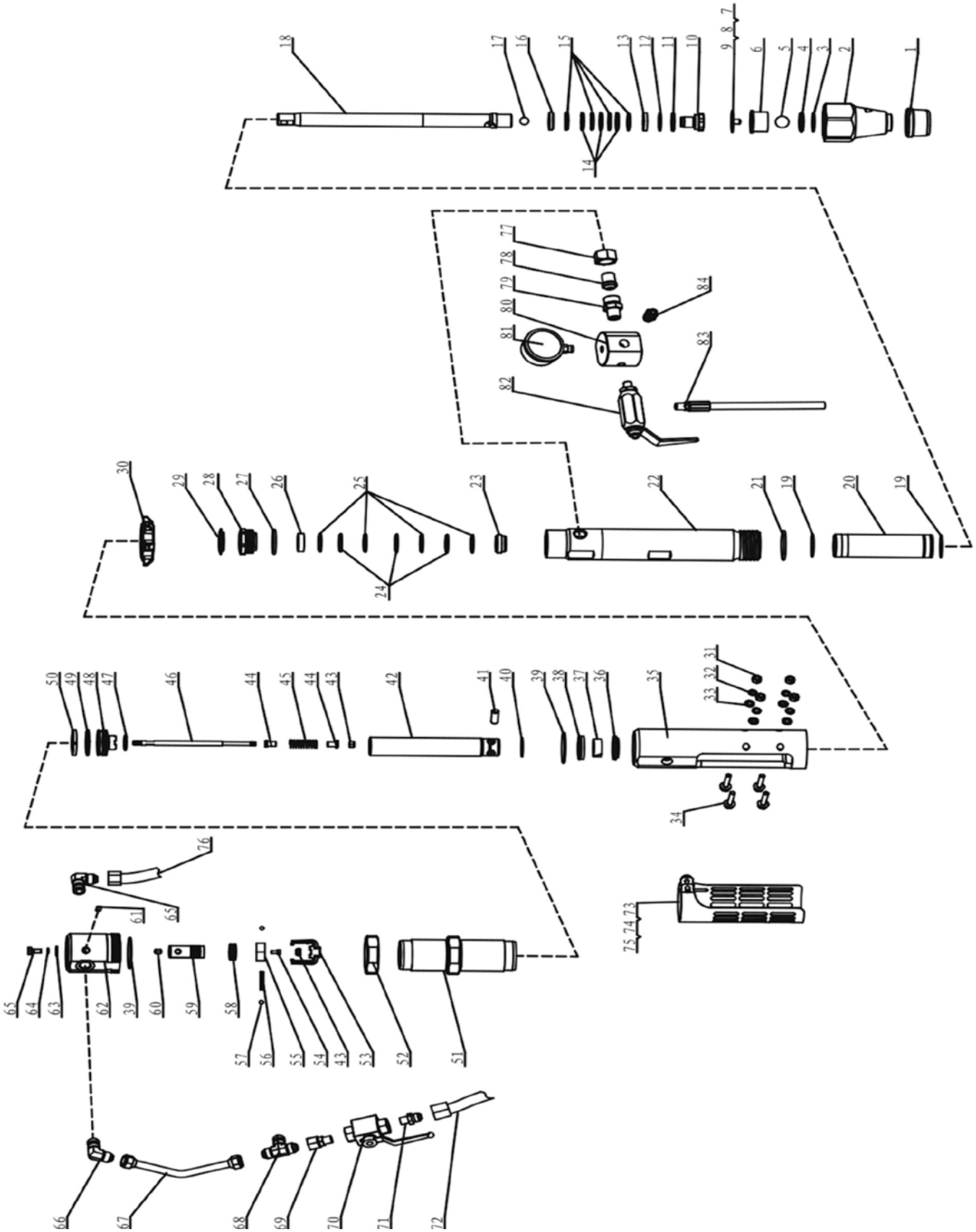
WK501400